СТЕЛЛАЖ МЕТАЛЛИЧЕСКИЙ СБОРНО-РАЗБОРНЫЙ

ДЛЯ ВЫРАЩИВАНИЯ РАСТЕНИЙ

ООО «ЮФАРМС»

ИНСТРУКЦИЯ ПО СБОРКЕ-МОНТАЖУ

2021 г.

Базовый стеллаж

Потребляемая мощность 450 вт*ч

Дополнительный стеллаж

Потребляемая мощность 450 вт*ч

1. Техника безопасности при сборке.

1. ОТВЕТСТВЕННОСТЬ

1.1. Ответственность за соблюдение правил установленных настоящей инструкцией возлагаетсяна лицо непосредственно выполняющее работы по установке стеллажной конструкции.

1.2. Виновные в нарушении настоящей инструкции или не принявшие мер к ее выполнениюпривлекаются к ответственности согласно действующему законодательству.

2. МЕРЫ БЕЗОПАСНОСТИ

2.1. Общие требования:

2.1.1.Безопасность производства работ по сборке и установке стеллажей должна бытьобеспечена:

- подготовкой и организацией мест производства работ;

- применением средств защиты работающих;

- правильным размещением и укладкой металлоконструкций стеллажа в местахпроизводства работ;

- применением электрифицированного инструмента (далее – электроинструмент),отвечающего требованиям ГОСТ 12.2.013 «ССБТ. Машины ручные электрические. Общиетребования безопасности».

2.1.2.При сверлении материалов, дающих отлетающую стружку (осколки), следует применятьзащитные очки. Для защиты органов дыхания от пыли применять респиратор.

2.Условия проведения работ

1) Наличие надлежащего потолочного освещения площадки, отданной под работы посборке и установке оборудования в течение рабочего дня.

2) Обеспечение точек подключения для круглосуточного подвода электропитания на 220 В.

3) Здание закрытое, сухое, отапливаемое (температура не ниже +5 градусов С).

3. Подготовка к сборке

Перед началом работ необходимо ознакомиться с настоящей инструкцией.

ВАЖНО:

Все изменения от Заказчика (такие как изменения высот уровней или измененигеометрии) в обязательном порядке согласовываются с Производителем!!!

Сборка-монтаж конструкции производится в соответствии с нижеизложенными рисункамина сборку. Отклонения в последовательности сборки допустимы, если они не повлекут засобой ухудшения качества сборки

4.Технология и порядок сборки

1) Сборка рам стеллажа производится в горизонтальном положении.

2) Стеллаж состоит из отрезков металлической профильной трубы следующих размеров:

№ 1 Стойка Длинна 2100 мм

№ 2 Перекладина Длинна 1960 мм

№ 3 Перекладина Длинна 450 мм

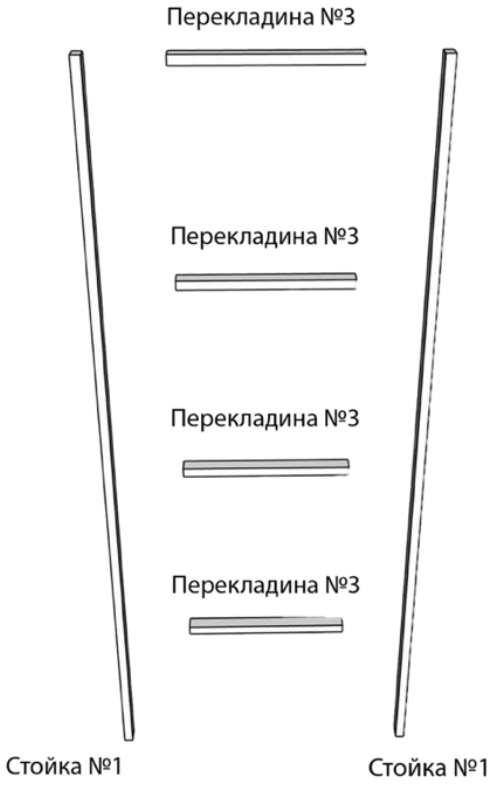

А также имеет крепежные элементы

№ 4 Краб система

№ 5 Пластина металлическая усиление

3) В начале сборки убедитесь в том, что стойки лежат в одном направлении по перфорации.Верх и низ различается. Стойка№1 имеет 2 отверстия снизу.

4) Удобнее всего начинать сборку с крепления сначала 4 шт. перекладин (№3) к 2 шт. стойкам (№1) соединяемыхвместе с помощью краб систем (№4).Расстояние между перекладинами №3 от центра до центра перекладины - 550 мм

Стоит учитывать, что при дальнейшей эксплуатации потребуется уклон лотка, в связи с этим, первая рама собирается в максимально высоком положении верхней перекладины № 3, а на каждой последующей раме, относящейся к стеллажу, верхняя перекладина на 20 мм ниже, чем на предыдущей раме.

5) После того, как рамы собраны, необходимо разложить их по убыванию высоты Перекладины № 3 в сторону, где будет сбор дренажа, и используя болты и гайки прикрутить по 2 Пластины металлической № 5 к каждой Стойке № 1

6) Используя Перекладину № 2 следует соединить рамы через Пластину металлическую №5 с помощью болтов и гаек

7) В результате у вас должен получится металлический каркас стеллажа.

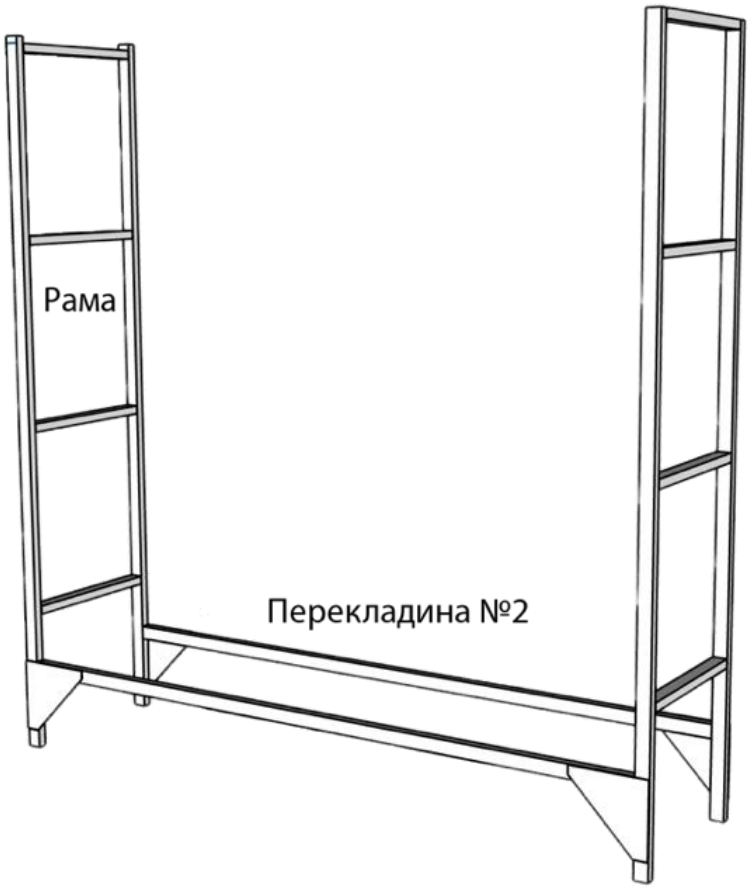

8) Далее необходимо установить на него сначала светильник светодиодный прикрутив на саморез к перекладине №3 сверху

9) Установить лоток дренажный. При монтаже нескольких стеллажей, в месте соединения лотков нанести герметик

Базовый + дополнительный стеллаж
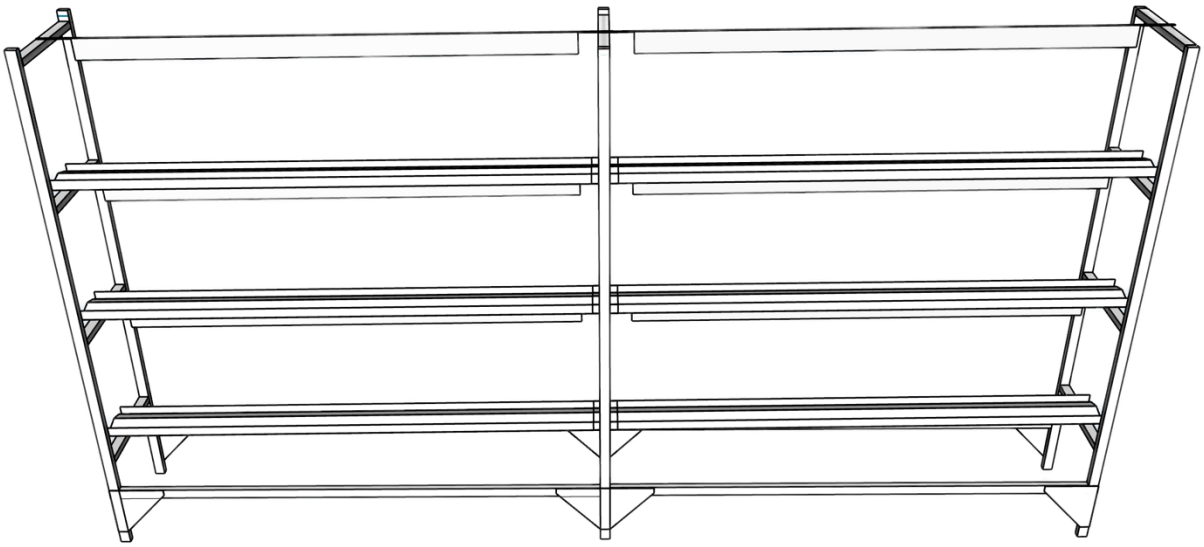
(длина 400 см ширина 50 см высота 210 см)